BONOMI®
INDUSTRIES

PRODUCT SELECTION

EN DE FR ES

WHY CHOOSE **RuB** VALVES

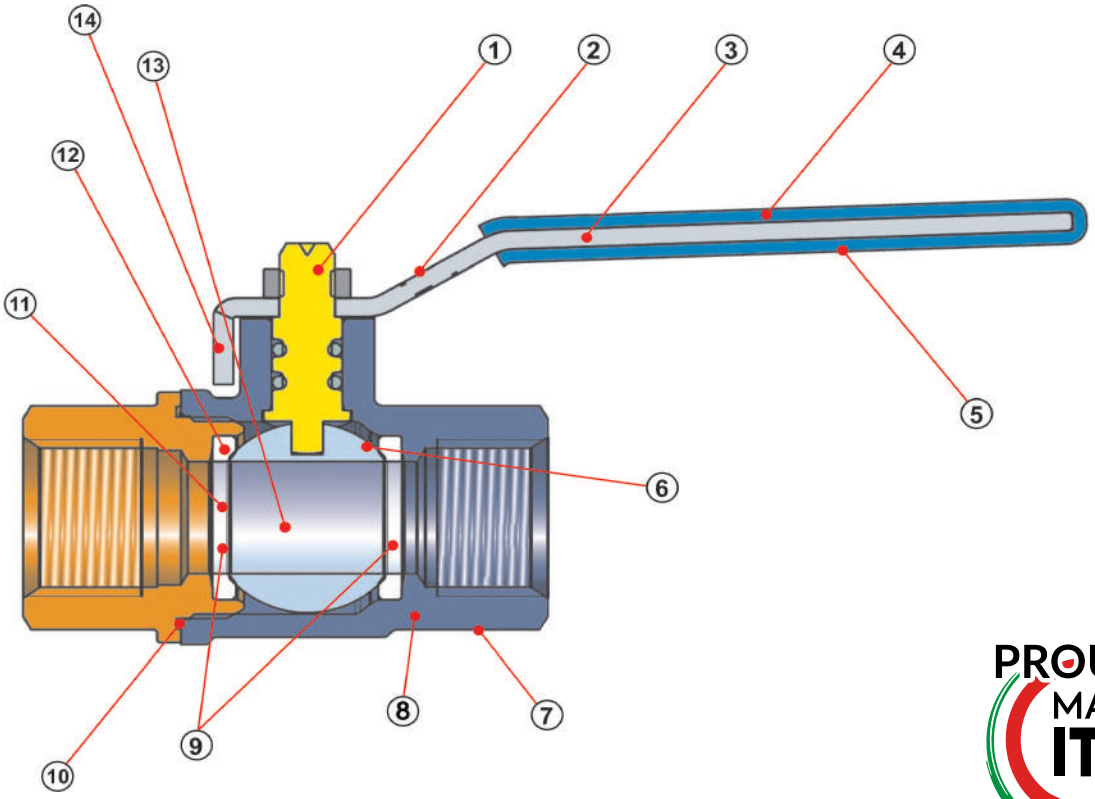

PROUDLY MADE IN ITALY

1. Blowout-proof stem on all sizes
2. Geomet® protective handle plating
3. Handle can be disassembled while valve is under pressure
4. Indelible laser marking
5. Longer and more robust handle with thicker PVC dip coating
6. Greater contact between ball and seats to ensure tightness at low pressure and longer life
7. Date code to allow batch traceability indicating year and month of manufacturing
8. Most products rated at 40 bar / 600 PSI CWP
9. 24 hour dual seal test. (Certain products are not suitable for double seal test)
10. Patented metal-to-metal sealing body/end-cap joint in addition to the sealant
11. Ball seats with flexible lip design
12. Virgin self-lubricating PTFE seats for constant performance
13. Full flow on most configurations
14. Handle stops on body to avoid stress at stem

1. Ausblassichere Schaltwelle in allen Nennweiten
2. Schützende Geomet®-Überzug auf dem Griff
3. Griff kann während des Kugelhahnbetriebs demontiert werden
4. Unauslöschbare Lasermarkierung
5. Längerer und robusterer Griff mit dickerer PVC Ummantelung
6. Größerer Kontakt zwischen Kugel und Dichtungen, um eine längere Lebensdauer und die Dichtheit bei niedrigerem Druck zu garantieren
7. Datumstempel erlaubt die Produktverfolgbarkeit bis zur Stange durch Angabe von Herstelljahr und Monat
8. Großteil der Produktpalette ist bis PN40 geeignet
9. 24 Stundenlang Doppelsiegelprüfung (manche Produkte sind für die Siegelprüfung nicht geeignet).
10. Zusätzlich zum Dichtmittel, patentiertes Metalldichtheitssystem zwischen Gehäuse und Nippel
11. Kugeldichtungen mit speziellem Design und elastischem Lippenring
12. Reines PTFE, selbstschmierend, für konstante Performance
13. Voller Durchgang (mit Ausnahme von wenigen Ausführungen)
14. Haltvorrichtungen am Gehäuse, um das Überdrehen der Schaltwelle zu vermeiden

1. Tige anti-explosion dans toutes les tailles.
2. Poignées avec revêtement de protection Geomet ®
3. Poignée amovible avec vanne sous pression
4. Marquage laser indélébile
5. Poignée plus longue et robuste avec revêtement en PVC plus épais
6. Plus grand contact entre sphère et joints pour assurer l'étanchéité à basse pression et une durée supérieure
7. Code-date indiquant année et mois de production pour assurer la traçabilité du lot
8. La plupart des références classées PN40 / 600 PSI CWP
9. Test de 24 heures d'étanchéité double. (Certains produits ne peuvent pas être soumis au test d'étanchéité double)
10. Etanchéité brevetée métal-métal et corps-embout en plus du joint
11. Siège de la sphère à rebords flexibles
12. Sièges autolubrifiants en PTFE vierge pour une performance constante
13. Débit intégral 100% sur la plupart des références
14. Arrêts de poignée sur le corps pour éviter contraintes sur la tige

1. Eje anti-explosión en todas las dimensiones
2. Mando con revestimiento protectivo Geomet ®
3. Mando removible con válvula bajo presión
4. Marcado láser indeleble
5. Mando más largo y robusto con recubrimiento en PVC más espeso
6. Mayor contacto entre esfera y juntas para garantizar estanqueidad a baja presión y una vida útil más larga
7. Código-fecha con indicación del año y mes de producción para asegurar la trazabilidad del lote
8. La mayoría de los productos clasificados en PN40 / 600 PSI CWP
9. Prueba de 24 horas de sellado doble. (Ciertos productos no pueden ser sometidos a la prueba de sellado doble)
10. Estanqueidad patentada metal-metal y cuerpo-racor además del sellado
11. Juntas de la esfera con diseño de rebordes flexible
12. Juntas en PTFE virgen para una prestación constante
13. Paso total en la mayoría de configuraciones
14. Mando con bloqueo en el cuerpo para evitar la torsión del eje

Our products meet the highest standards and are approved by the main laboratories and quality agencies around the world.

Go to **Certifications** section on **www.bonomiindustries.com** to learn which approvals and compliances apply to specific valves and configurations.

Approvals

- Deutsche Vereinigung des Gas und Wasserfaches e.V. Technisch-wissenschaftlicher Verein
- Deutsche Vereinigung des Gas und Wasserfaches
- ARGB-KVBG
- Schweizerischer Verein des Gas und Wasserfaches
- Attestation de Conformitè Sanitarie
- Система сертификации ГОСТ Р Госстандарт России
- Декларация соответствия
- Water Regulations Advisory Scheme
- British Standards Institution
- Kiwa - Swedcert
- The Australian Gas Association
- OSHA Compliant
- Factory Mutual Research Corporation
- Underwriter Laboratories Inc.
- CSA International for Drinking Water to NSF/ANSI 61- NSF/ANSI 372
- CSA - Canadian Standards Association
- CRN-TSSA
- KSFD -Kuwait Fire Service Directorate
- LIA - L.P Gas Instruments Inspections Association

Compliances

- ROHS
- Reach declaration
- PED 2014/68/UE by ICIM (0425)
- DCL021- Declaration of Conformity to 2012-19 - EU WEEE directive
- DCL004 - Conflict Minerals

LRQA CERTIFIED
ISO 9001 · ISO 14001
ISO 45001

Lloyd's Register

Current issue date: 14 June 2021
Expiry date: 13 June 2024
Certificate identity number: 10360893

Original approval(s): ISO 9001 - 22 February 1995

Certificate of Approval

This is to certify that the Management System of:

BONOMI Industries Srl

Via Padana Superiore 29, Fraz. Ciliverghe, 25080 Mazzano Bs, Italy

has been approved by Lloyd's Register to the following standards:

ISO 9001:2015

Approval number(s): ISO 9001 – 0030053

This certificate is valid only in association with the certificate schedule bearing the same number on which the locations applica this approval are listed.

The scope of this approval is applicable to:
Engineering, manufacturing and distribution of industrial low pressure shut-off and regulating brass valve in size 1/8" to 4", actua related components and accessories in brass or aluminum and custom made products. Providing services in the following area administration, finance and control, human resources, marketing, quality system and information technology.

Daniel Oliva Marcilio de Souza
Area Operations Manager - South Europe
Issued by: Lloyd's Register Quality Assurance Italy Srl
for and on behalf of: Lloyd's Register Quality Assurance Limited

Page 1 of 2

BON
IND

LIMITED LIFETIME
WARRANTY CERTIFICATE

Quality is the result of combining several focused initiatives, all with one common goal, that being Total Customer Satisfaction and we produce our valves by applying the highest standards of quality and making the most rigorous controls to guarantee that they are free from defects.

We put utmost care in the quality and performance of our products and guarantee conformity to the sales contract with our customer.

BONOMI INDUSTRIES warrants its standard brass valves bearing ***RuB*** trademark, to be fre from defects in material and workmanship for their entire life. For any other product, **BONOMI** INDUSTRIES warranty lasts for two years from the date marked on the produc remains limited to defects in material and workmanship.

Warranty coverage only applies to products purchased directly from either **BONOMI** INDUST or its authorized distributors. In any event, the warranty is valid only if the installation, maintena and use of the product complies with the applications and working conditions listed in **BONOMI** INDUSTRIES instructions/specifications, product datasheet, catalogue, IMO. For any further information see **BONOMI** INDUSTRIES SALES TERMS AND CONDITIONS.

BONOMI INDUSTRIES SRL
Via Padana Superiore, 29 25080 Mazzano (BS) - Italy
Tel (+39) 030 212441 - Fax (+39) 030 2629498
sales@rubvalves.com - www.bonomiindustries.com

XMK040E.02

GAS

		EN	DE	FR	ES
k.60	-40 / +170°C 65 bar ≤ 1” 40 bar ≥ 1 ¼” 1/4” - 2” HTB B0,1*	• Heavy duty • DIN 3202 M3 compliant • EN 10226-1 threads • 100% full flow • double FPM O-ring • FF • various handle options	• Schwermodell • Baulänge nach DIN 3202 M3 • EN 10226-1 Gewinde • 100% voller Durchgang • 2 O- Ringe in FPM • IG/IG • verschiedene Handgriff-Optionen	• Version lourde • Conforme à DIN3202 M3 • filetage EN 10226-1 • 100% débit intégral • joint OR double en FPM • FF • diverses options de poignées	• Version pesada • Cumple con DIN 3202 M3 • roscas EN 10226-1 • 100% paso total • junta OR doble en FPM • HH • varias opciones de mando
k.84	-40 / +170°C 40 bar 1/4” - 2” HTB B0,1*	• DIN 3202 M3 compliant • EN 10226-1 threads • 100% full flow • double FPM O-ring • FF • various handle options	• Baulänge nach DIN 3202 M3 • EN 10226-1 Gewinde • 100% voller Durchgang • 2 O- Ringe in FPM • IG/IG • verschiedene Handgriff-Optionen	• Conforme à DIN3202 M3 • filetage EN 10226-1 • 100% débit intégral • joint OR double en FPM • FF • diverses options de poignées	• Cumple con DIN 3202 M3 • roscas EN 10226-1 • 100% paso total • junta OR doble en FPM • HH • varias opciones de mando
s.84 EN331	-40 / +170°C 40 bar ≤ 2” 30 bar ≥ 2 ½” 1/4”- 4” HTB B0,1*	• EN 10226-1 threads • Full flow • FF, MF • Double FPM O-ring • Various handle options Available also with BSPT threads.	• EN 10226-1 Gewinde • Voller Durchgang • IG/IG, IG/AG • 2 O-Ringe in FPM • Verschiedene Handgriff-Optionen Verfügbar auch mit BSPT Gewinde.	• Filetage EN 10226-1 • Débit intégral • FF, MF • Joint OR double en FPM • Diverses options de poignées Disponible aussi avec filetage BSPT.	• Roscas EN 10226-1 • Paso total • HH, MF • Junta OR doble en FPM • Varias opciones de mando Disponible también con rosca BSPT.
s.95 NPT	-40 / +170°C 40 bar ≤ 2” 30 bar ≥ 2 ½” 1/4”- 4”	• NPT threads • full flow • FF, MF • double FPM O-ring • various handle options	• NPT Gewinde • voller Durchgang • IG/IG, IG/AG • 2 O- Ringe in FPM • verschiedene Handgriff-Optionen	• Filetage NPT • débit intégral • FF, MF • joint OR double en FPM • diverses options de poignées	• Roscas NPT • paso total • HH, MH • junta OR doble en FPM • varias opciones de mando
k.6405	-40 / +170°C 40 bar 1/2”- 2” HTB B0,1*	• Heavy duty • DIN 3202 M3 compliant • EN 10226-1 threads • 100% full flow • double FPM O-ring • FF • ISO 5211 actuation flange • various handle options	• Schwermodell • Baulänge nach DIN 3202 M3 • EN 10226-1 Gewinde • 100% voller Durchgang • 2 O- Ringe in FPM • IG/IG • ISO 5211Flansch für Antrieb • verschiedene Handgriff-Optionen	• Version lourde • Conforme à DIN3202 M3 • filetage EN 10226-1 • 100% débit intégral • joint OR double en FPM • FF • bride de connexion actionneur ISO 5211 • diverses options de poignées	• Version pesada • Cumple con DIN 3202 M3 • roscas EN 10226-1 • 100% paso total • junta OR doble en FPM • HH • brida ISO 5211 para actuación • varias opciones de mando
s.80 NPT	-40 / +170°C 40 bar 3/4”- 2”	• NPT threads • full flow • FF • double FPM O-ring • Tamper proof locking handle for gas meter	• NPT Gewinde • voller Durchgang • IG/IG • 2 O- Ringe in FPM • mit Absperrvorrichtung für Gaszähler	• Filetage NPT • débit intégral • FF • joint OR double en FPM • levier cadenassable pour compteur gaz	• Roscas NPT • paso total • HH • junta OR doble en FPM • mando con bloqueo a prueba de manipulación para medidor de gas

*Approved for **HTB B0,1** use (HIGH TEMPERATURE RESISTANCE)

INDUSTRY

		EN	DE	FR	ES
s.33	-40 / +170°C 65 bar ≤ 1” 40 bar ≥ 1 ¼” 1/4” - 2”	• Heavy duty • EN 10226-1 threads • 100% full flow • Adjustable packing gland • FF, MF • Various handle options	• Schwermodell • EN 10226-1 Gewinde • 100% voller Durchgang • Einstellbare Stopfbuchse • IG/IG, IG/AG • Verschiedene Handgriff-Optionen	• Version lourde • Filetage EN 10226-1 • 100% débit intégral • Presse étoupe réglable • FF, MF • Diverses options de poignées	• Version pesada • Roscas EN 10226-1 • 100% paso total • Prensa estopa ajustable • HH, MH • Varias opciones de mando
s.85	-40 / +170°C 40 bar 1/4” - 2”	• EN 10226-1 threads • Full flow • Adjustable packing gland • FF • Various handle options	• EN 10226-1 Gewinde • Voller Durchgang • Einstellbare Stopfbuchse • IG/IG • Verschiedene Handgriff-Optionen	• Filetage EN 10226-1 • Débit intégral • Presse étoupe réglable • FF • Diverses options de poignées	• Roscas EN 10226-1 • Paso total • Prensa estopa ajustable • HH • Varias opciones de mando
k.60 SPRING RETURN	-20 / +170°C 65 bar ≤ 1” 40 bar ≥ 1 ¼” 1/4” - 2” HTB B0,1*	• Heavy duty • EN 10226-1 threads • 100% full flow • DIN 3202 M3 compliant • Robust spring return for shut-off • FF • double FPM O-ring • lever	• Schwermodell • EN 10226-1 Gewinde • 100% voller Durchgang • Baulänge nach DIN 3202 M3 • mit Federrückstellung zum Schließen • IG/IG • 2 O-Ringe in FPM • Hebel	• Version lourde • Filetage EN 10226-1 • 100% débit intégral • Conforme à DIN3202 M3 • Poignée à levier avec ressort de rappel pour fermeture • FF • double joint en FPM • poignée levier	• Version pesada • Roscas EN 10226-1 • 100% paso total • Cumple con DIN 3202 M3 • Mando con muelle de retorno para cortar el suministro • HH • doble junta en FPM • mando palanca
s.73L	-20 / +150°C 20 bar 1/2” - 2”	• EN 10226-1 threads • 100% Full flow • FFF • ISO 5211 actuation flange • lever Available also with BSPT threads • s.73 is T-port with 4 seats	• EN 10226-1 Gewinde • 100% voller Durchgang • IG/IG/IG • ISO 5211 Flansch für Antrieb • Hebel Verfügbar auch mit BSPT Gewinde • s.73 ist T-Ausführung mit 4 Sitzen	• Filetage EN 10226-1 • 100% débit intégral • FFF • Bride ISO 5211 pour actionneur • poignée levier Disponible aussi avec filetage BSPT • s.73 est T-port avec 4 sièges	• Roscas EN 10226-1 • Paso total • HHH • Brida ISO 5211 para actuador • mando palanca Disponible también con rosca BSPT. • s.73 es T-port con 4 asientos
s.76L	-20 / +150°C 30 bar ≤ 1” 20 bar ≥ 1 ¼” 1/2” - 2”	• EN 10226-1 threads • 100% Full flow • FFF • ISO 5211 actuation flange • lever Available also with BSPT threads • s.76 is L-port with 2 seats.	• EN 10226-1 Gewinde • 100% voller Durchgang • IG/IG/IG • ISO 5211 Flansch für Antrieb • Hebel Verfügbar auch mit BSPT Gewinde. • s.76 ist L- Ausführung mit 2 Sitzen	• Filetage EN 10226-1 • 100% débit intégral • FFF • Bride ISO 5211 pour actionneur • poignée levier Disponible aussi avec filetage BSPT. • s.76 est L-port avec 2 sièges	• Roscas EN 10226-1 • Paso total • HHH • Brida ISO 5211 para actuador • mando palanca Disponible también con rosca BSPT. • s.76 es L-port con 2 asientos
s.17	-20 / +130°C 20 bar PATENTED	• Oil drainage valve with safety auto-lock • MF • M24x1,5 connection to tank by 3/8” parallel outlet	• Kugelhahn für Ölwannenentleerung, mit automatischer Sicherheitsverriegelung • IG/AG • M24x1,5 (Anschluss an der Ölwanne) x 3/8”	• Vanne pour drainage d’huile avec verrouillage de sécurité • MF • connexion au réservoir M24x1,5 x raccord de sortie 3/8” cylindrique	• Válvula de drenaje de aceite con bloqueo automático de seguridad • MH • conexión al tanque M24x1,5 x salida 3/8” cilíndrico

*Approved for **HTB B0,1** use (HIGH TEMPERATURE RESISTANCE)

PLUMBING

		EN	DE	FR	ES
s.50 - s.51	s.50 -40 / +170°C 40 bar ≤ 3/8" 30 bar ≥ 1/2" 1/4" - 2" s.51 -40 / +170°C 30 bar 1/2" - 2"	• s.50: ISO 228 threads • s.51: EN10226-1 threads • Nominal flow • FF, MF • Double FPM O-ring • Various handle options	• s.50: ISO 228 Gewinde • s.51: EN10226-1 Gewinde • Standard Durchgang • IG/IG, IG/AG • 2 O- Ringe in FPM • Verschiedene Handgriff-Optionen	• s.50: Filetage ISO 228 • s.51: Filetage EN10226-1 • Débit nominal • FF, MF • Joint OR double en FPM • Diverses options de poignées	• s.50: Roscas ISO 228 • s.51: Roscas EN10226-1 • Paso nominal • HH, MH • Junta OR doble en FPM • Varias opciones de mando
s.81	-20 / +170°C 16 bar 1/2" - 2"	• Side drains • ISO 228 threads • Nominal flow • FF, MF • Double FPM O-ring • Various handle options	• Seitliche Entleerungen • EN10226-1 Gewinde • Standard Durchgang • IG/IG, IG/AG • 2 O- Ringe in FPM • Verschiedene Handgriff-Optionen	• Purge latérale • Filetage EN10226-1 • Débit nominal • FF, MF • Joint OR double en FPM • Diverses options de poignées	• Purgador lateral • Roscas EN10226-1 • Paso nominal • HH, MH • Junta OR doble en FPM • Varias opciones de mando
s.90	-40 / +170°C 40 bar ≤ 2" 30 bar ≥ 2 ½" 1/4" - 4"	• ISO 228 threads • Full flow • FF, MF, MM • Double FPM O-ring • Various handle options	• ISO 228 Gewinde • Voller Durchgang • IG/IG, IG/AG, AG/AG • 2 O-Ringe in FPM • Verschiedene Handgriff-Optionen	• Filetage ISO 228 • Débit intégral • FF, MF, MM • Joint OR double en FPM • Diverses options de poignées	• Roscas ISO 228 • Paso total • HH, MF, MM • Junta OR doble en FPM • Varias opciones de mando
s.9036	-40 / +150°C 40 bar 1/2" - 1 ¼"	• ISO 228 female by union male threads • Full flow • Double FPM O-ring • Various handle options	• ISO 228 Gewinde, IG/AG, mit Rohrstutzen • Voller Durchgang • 2 O- Ringe in FPM • Verschiedene Handgriff-Optionen	• Filetage ISO 228, FM avec raccord • Débit intégral • Joint OR double en FPM • Diverses options de poignées	• Roscas ISO 228, MH con racor • Paso total • Junta OR doble en FPM • Varias opciones de mando
s.94	-20 / +170°C 30 bar 1/2" - 2"	• ISO 228 threads • Full flow • FF • Double FPM O-ring • Tapped bottom M10x1 for fluid detection • Various handle options	• ISO 228 Gewinde • Voller Durchgang • IG/IG • 2 O- Ringe in FPM • Anschluss M10x1 an Unterseite zum Anschluss von Sensoren • Verschiedene Handgriff-Optionen	• Filetage ISO 228 • Débit intégral • FF • Joint OR double en FPM • Prise M10x1 pour détection de fluide • Diverses options de poignées	• Roscas ISO 228 • Paso total • HH • Junta OR doble en FPM • Espita M10x1 para detección de fluidos • Varias opciones de mando
s.190	-20 / +150°C 30 bar 1/2"- 2"	• ISO 228 threads • Nominal flow • FF • Double O-ring • with integrated filter • Various handle options Available also with magnetic filter	• ISO 228 Gewinde • standard Durchgang • IG/IG • 2 O- Ringe • mit integriertem Filter • Verschiedene Handgriff-Optionen Verfügbar auch mit magnetischem Filter	• Filetage ISO 228 • Débit nominal • FF • Joint OR double • avec filtre intégré • Diverses options de poignées Disponible aussi avec aimant	• Roscas ISO 228 • Paso nominal • HH • Junta OR doble • filtro integrado • Varias opciones de mando Disponible también con imán

DRINKING WATER

	EN	DE	FR	ES
s.84w -40 / +150°C 40 bar 1/4" - 2"	• EN 10226-1 threads • Full flow • FF, MF • Double EPDM O-ring • Various handle options	• EN 10226-1 Gewinde • Voller Durchgang • IG/IG, IG/AG • 2 O- Ringe in EPDM • Verschiedene Handgriff-Optionen	• Filetage EN 10226-1 • Débit intégral • FF, MF • Joint OR double en EPDM • Diverses options de poignées	• Roscas EN 10226-1 • Paso total • HH, MH • Junta OR doble en EPDM • Varias opciones de mando
s.24 / s.26 DZR -40 / +170°C 30 bar s.24 1/2" - 2" s.26 3/8" - 2"	• DZR brass • s.24: EN 10226-1 threads s.26: ISO 228 threads • Full flow • FF, MF • Double FPM O-ring • Short and long neck • Various handle options	• DZR-Messing • s.24: EN 10226-1 Gewinde s.26: ISO 228 Gewinde • Voller Durchgang • IG/IG, IG/AG • 2 O- Ringe in FPM • Kurze und verlängerte Schaltwelle • Verschiedene Handgriff-Optionen	• Laiton DZR • s.24: filetage EN 10226-1 s.26: filetage ISO 228 • Débit intégral • FF, MF • Joint OR double en FPM • Tige courte ou rallongée • Diverses options de poignées	• Latón DZR • s.24: roscas EN 10226-1 s.26: roscas ISO 228 • Paso total • HH, MH • Junta OR doble en FPM • Eje corto y alargado • Varias opciones de mando
s.28 / s.30 DZR -20 / +120°C 16 bar 12 - 54 mm	• DZR brass compression ends • Full flow • short and long neck • Double FPM O-ring • Various handle options	• DZR-Messing Klemmringverschraubungen • Voller Durchgang • Kurze und verlängerte Schaltwelle • 2 O- Ringe in FPM • Verschiedene Handgriff-Optionen	• Laiton DZR, embouts à compression • Débit intégral • Tige courte ou rallongée • Joint OR double en FPM • Diverses options de poignées	• Latón DZR, conexión a compresión • Paso total • Eje corto y alargado • Junta OR doble en FPM • Varias opciones de mando
s.21 DZR -40 / +170°C 16 bar 12 - 54 mm	• DZR brass • Solder ends • Full flow • Long neck • Double FPM O-ring • Various handle options	• DZR-Messing • Lötende • Voller Durchgang • mit verlängerter Schaltwelle • 2 O- Ringe in FPM • Verschiedene Handgriff-Optionen	• Laiton DZR • Embouts à souder • Débit intégral • Tige rallongée • Joint OR double en FPM • Diverses options de poignées	• Latón DZR • Conexión por soldadura • Paso total • Eje corto alargado • Junta OR doble en FPM • Varias opciones de mando
Puri-T 242 / T 292 Pb Lead Free T 242 -20 / +170°C 40 bar 1/2" - 2" T 292 -40 / +170°C 40 bar 1/4" - 2"	• Lead free brass • T 242: solder ends T 292: NPT threads • Full flow • FF • Various handle options	• Bleifreies Messing • T 242: Lötende T 292: NPT-Gewinde • Voller Durchgang • IG/IG • Verschiedene Handgriff-Optionen	• Laiton sans plomb • T 242: embouts à souder T 292: filetage NPT • Débit intégral • FF • Diverses options de poignées	• Latón sin plomo • T 242: conexión por soldadura T 292: roscas NPT • Paso total • HH • Varias opciones de mando
Puri-T 264 Pb Lead Free -20 / +170°C 40 bar 1/2" - 1 ½"	• Lead free brass • NPT threads • Full flow • FF • Various handle options	• Bleifreies Messing • NPT Gewinde • Voller Durchgang • IG/IG • Verschiedene Handgriff-Optionen	• Laiton sans plomb • Filetage NPT • Débit intégral • FF • Diverses options de poignées	• Latón sin plomo • Roscas NPT • Paso total • HH • Varias opciones de mando

PNEUMATIC

	EN	DE	FR	ES
s.93 -10 / +100°C 14 bar 1/4" - 2"	• Downstream exhaust valve • EN 10226-1 threads • full flow • FF • double FPM O-ring • patented lockable handle Available also with BSPT threads.	• Kugelhahn mit Zwangsentlüftung • EN 10226-1 Gewinde • Voller Durchgang • IG/IG • 2 O- Ringe in FPM • mit patentiertem abschließbaren Hebel Verfügbar auch mit BSPT Gewinde.	• Vanne de purge en aval • filetage EN 10226-1 • débit intégral • FF • joint OR double en FPM • poignée errouillable brevetée Disponible aussi avec filetage BSPT.	• Válvula de escape • roscas EN 10226-1 • paso total • HH • junta OR doble en FPM • mando de bloqueo patentado Disponible también con rosca BSPT.
s.35 -20 / +90°C -20 / +120°C 30 bar 1/8" - 1/2"	• Mini high pressure • ISO 228 or NPT threads • reduced flow • FF / MF • wedge nylon or metal handle • Available also with BSPT threads.	• Minikugelhahn Hochdruck • ISO 228 oder NPT Gewinde • reduzierter Durchgang • IG/IG, IG/AG • Nylon oder Metallgriff • Verfügbar auch mit BSPT Gewinde.	• Vanne Mini haute pression • filetage ISO 228 ou NPT • débit réduit • FF / MF • poignée manette en nylon ou en métal • Disponible aussi avec filetage BSPT.	• Válvula mini de alta presión • roscas ISO 228 o NPT • paso reducido • HH / MF • mando palanca en nylon o en metal • Disponible también con rosca BSPT.
s.34 -20 / +90°C 15 bar 1/8" - 1/2"	• Mini • ISO 228 or NPT threads • reduced flow • FF / MF • nylon lever or T- handle	• Minikugelhahn • ISO 228 oder NPT Gewinde • reduzierter Durchgang • IG/IG, IG/AG • Nylonhebel oder-Flügelgriff	• Mini • filetage ISO 228 ou NPT • débit réduit • FF / MF • poignée à levier ou papillon en nylon	• Mini • roscas ISO 228 o NPT • paso reducido • HH / MF • mando palanca o mariposa en nylon
s.39 -20 / +90°C 60 bar 1/8" - 1/4"	• Mini • ISO 228 or NPT threads • reduced flow • FF / MF • nylon lever Available also with BSPT threads.	• Minikugelhahn • ISO 228 oder NPT Gewinde • reduzierter Durchgang • IG/IG, IG/AG • Nylon hebel Verfügbar auch mit BSPT Gewinde.	• Mini • filetage ISO 228 ou NPT • débit réduit • FF / MF • poignée manette en nylon Disponible aussi avec filetage BSPT.	• Mini • roscas ISO 228 o NPT • paso reducido • HH / MF • mando palanca en nylon Disponible también con rosca BSPT.

OEM

BONOMI INDUSTRIES offers: state of the art engineering and design capabilities, precise machining, highly automated process control. We offer solutions to your flow control issues.

BONOMI INDUSTRIES bietet: State-of-the-art Engineering, Konstruktions- und Designfähigkeit, hochgenaue Bearbeitung, automatisches Kontrollprozess. Wir bieten Lösungen zu Ihrer Bedürfnisse in Strömungsbereich.

BONOMI INDUSTRIES offre: génie de pointe, mécanique de haute précision et un processus de contrôle hautement automatisé. Nous proposons des solutions à vos problèmes de contrôle de flux.

BONOMI INDUSTRIES ofrece: Ingeniería y diseño de punta, mecánica de alta precisión y un proceso de control altamente automatizado. Ofrecemos soluciones a sus problemas de control de flujo.

ACTUATION

	EN	DE	FR	ES
EA Actuator **TORQUE RANGE:** 8 - 400 N.m **AIR SUPPLY:** 3-10 bar / 40 - 100 PSI Double Acting or Spring Return 1/2" - 4"	EA-series quarter-turn pneumatic actuator has a Rack Pinion design and its patented guide bar guarantees reduced friction and wearing to obtain long cycle life. Wide range of sizes can cover valves from 1/2" to 4" with ISO 5211 top mounting flange.	Der pneumatische Stellantrieb der EA-Reihe hat ein Rack-Pinion-Design und seine patentierte Führungsstange garantiert reduzierte Reibung und Verschleiß, um eine lange Lebensdauer zu erreichen.Eine breite Auswahl an Größen deckt Kugelhähne mit oberem Befestigungsflansch nach ISO 5211 von 1/2" bis 4" ab.	L'actionneur pneumatique quart de tour de la série EA a une conception à pignon à crémaillère et sa barre de guidage brevetée garantit une friction et une usure réduites pour obtenir une longue durée de vie. Une large gamme de tailles peut couvrir des vannes de 1/2" à 4" avec bride de montage supérieure ISO 5211.	El actuador neumático de cuarto de vuelta de la serie EA tiene un diseño de piñón y cremallera y su barra guía patentada garantiza una baja fricción y desgaste para lograr una larga vida útil. Una amplia gama de tamaños puede cubrir válvulas de 1/2" a 4" con brida de montaje superior ISO 5211.
CP Actuator **VOLTAGES:** 24v DC 24V AC 50/60Hz 110/120V AC 50/60Hz 230V AC 50/60Hz 1/4"- 1 ¼"	CP5 electric actuator has an output torque of 5 Nm suitable to operate valves up to 1 ¼". Designed for 100.000-cycles life, compact and smart shaped, it is available available in AC or DC voltage and with 2- or 3-wires electric control.	Der elektrische Stellantrieb CP5 hat ein Ausgangsdrehmoment von 5 Nm, das für den Betrieb von Kugelhähne bis zu 1 ¼" geeignet ist.Entwickelt für eine Lebensdauer von 100.000 Zyklen, kompakt und elegant gestaltet, ist der Antrieb mit Wechsel- oder Gleichspannung und mit 2- oder 3-Draht-Elektrosteuerung erhältlich.	L'actionneur électrique CP5 a un couple de sortie de 5 Nm adapté pour actionner des vannes jusqu'à 1 ¼". Conçu pour une durée de vie de 100 000 cycles, compact et de forme intelligente, il est disponible en tension alternative ou continue et avec une commande électrique à 2 ou 3 fils.	El actuador eléctrico CP5 tiene un par de salida de 5 Nm adecuado para operar válvulas de hasta 1 ¼". Diseñado para una vida útil de 100.000 ciclos, compacto y de forma inteligente, está disponible en tensión CA o CC y con control eléctrico de 2 o 3 hilos.
s.31 -20 / +120°C 16 bar 1/4" - 3/4"	• Mini ball valve • EN 10226-1 or NPT threads • reduced flow • FF • direct connection to CP actuator	• Minikugelhahn • EN 10226-1 oder NPT Gewinde • reduzierter Durchgang • IG/IG • Direktmontage auf Antrieb Compact Power	• Vanne Mini • filetage EN 10226-1 ou NPT • débit réduit • FF • Avec connexion actionneur directe	• Válvula mini • roscas EN 10226-1 o NPT • paso reducido • HH • Con conexión directa al actuador
k.64 / s.64 / s.64LT -20 / +170°C s.64 / k.64 40 bar ≤ 2" 30 bar ≥ 2 ½" 1/2" - 4" s.64LT 16 bar 1" - 2"	• Heavy duty • EN 10226-1 threads • 100% Full flow • FF • ISO 5211 actuation flange • manual lockable handle option	• Schwermodell • EN 10226-1 Gewinde • 100% voller Durchgang • IG/IG • ISO 5211 Flansch für Antrieb • optional mit Handgriff verfügbar	• Version lourde • Filetage EN 10226-1 • 100% débit intégral • FF • Bride ISO 5211 pour actionneur • Levier de blocage disponible	• Versión pesada • Roscas EN 10226-1 • Paso total • HH • Brida ISO 5211 para actuador • Mando bloqueable disponible
s.65 -20 / +150°C 16 bar 1/2" - 1 ¼"	• EN 10226-1 threads • 100% Full flow • FF • ISO 5211 actuation flange • manual lockable handle option	• EN 10226-1 Gewinde • 100% voller Durchgang • IG/IG • ISO 5211 Flansch für Antrieb • optional mit Handgriff verfügbar	• Filetage EN 10226-1 • 100% débit intégral • FF • Bride ISO 5211 pour actionneur • Levier de blocage disponible	• Roscas EN 10226-1 • Paso total • HH • Brida ISO 5211 para actuador • Mando bloqueable disponible
s.73 / s.76 -20 / +150°C s.73 20 bar s.76 30 bar ≤ 1" 20 bar ≥ 1 ¼" 1/2" - 2"	• EN 10226-1 threads • 100% Full flow • FFF • ISO 5211 actuation flange • s.73 is T-port with 4 seats • s.76 is L-port with 2 seats.	• EN 10226-1 Gewinde • 100% voller Durchgang • IG/IG/IG • ISO 5211 Flansch für Antrieb • s.73 ist T-Ausführung mit 4 Sitzen • s.76 ist L- Ausführung mit 2 Sitzen	• Filetage EN 10226-1 • 100% débit intégral • FFF • Bride ISO 5211 pour actionneur • s.73 est T-port avec 4 sièges • s.76 est L-port avec 2 sièges	• Roscas EN 10226-1 • Paso total • HHH • Brida ISO 5211 para actuador • s.73 es T-port con 4 asientos • s.76 es L-port con 2 asientos

FIREFIGHTING

		EN	DE	FR	ES
s.84 FM1140	-40 / +170°C 40 bar ≤ 2” 30 bar ≥ 2 ½” 1/4”- 4”	• EN 10226-1 threads • Full flow • FF, MF • Double FPM O-ring • Various handle options Available also with BSPT threads.	• EN 10226-1 Gewinde • Voller Durchgang • IG/IG, IG/AG • 2 O-Ringe in FPM • Verschiedene Handgriff-Optionen Verfügbar auch mit BSPT Gewinde.	• Filetage EN 10226-1 • Débit intégral • FF, MF • Joint OR double en FPM • Diverses options de poignées Disponible aussi avec filetage BSPT.	• Roscas EN 10226-1 • Paso total • HH, MF • Junta OR doble en FPM • Varias opciones de mando Disponible también con rosca BSPT.
s.95 NPT nickel plated	-40 / +170°C 40 bar ≤ 2” 30 bar ≥ 2 ½” 1/4”- 4” UL VQGU FM 1140	• NPT threads • Full flow • FF • Double FPM O-ring • Various handle options	• NPT Gewinde • Voller Durchgang • IG/IG • 2 O-Ringe in FPM • Verschiedene Handgriff-Optionen	• Filetage NPT • Débit intégral • FF • Joint OR double en FPM • Diverses options de poignées	• Roscas NPT • Paso total • HH • Junta OR doble en FPM • Varias opciones de mando
s.95 NPT spring return	-40 / +170°C 40 bar 1/4”- 2” UL VQGU FM 1140	• NPT threads • Full flow • FF • Double FPM O-ring • Robust spring return for shut-off	• NPT Gewinde • Voller Durchgang • IG/IG • 2 O-Ringe in FPM • Mit Federrückstellung zum Schließen	• Filetage NPT • Débit intégral • FF • Joint OR double en FPM • Poignée à levier avec ressort de rappel pour fermeture	• Roscas NPT • Paso total • HH • Junta OR doble en FPM • Mando con muelle de retorno para cortar el suministro
s.92 NPT	-40 / +185°C 40 bar ≤ 2” 30 bar ≥ 2 ½” 1/2”- 2” UL VQGU FM 1140	• NPT threads • Full flow • FF, MF • Adjustable packing gland • Various handle options	• NPT Gewinde • Voller Durchgang • IG/IG, IG/AG • Einstellbare Stopfbuchse • Verschiedene Handgriff-Optionen	• Filetage NPT • Débit intégral • FF, MF • Presse étoupe réglable • Diverses options de poignées	• Roscas NPT • Paso total • HH, MH • Prensa estopa ajustable • Varias opciones de mando
s.90	-40 / +170°C 40 bar ≤ 2” 30 bar ≥ 2 ½” 1/4” - 4”	• ISO 228 threads • Full flow • FF, MF, MM • Double FPM O-ring • Various handle options	• ISO 228 Gewinde • Voller Durchgang • IG/IG, IG/AG, AG/AG • 2 O-Ringe in FPM • Verschiedene Handgriff-Optionen	• Filetage ISO 228 • Débit intégral • FF, MF, MM • Joint OR double en FPM • Diverses options de poignées	• Roscas ISO 228 • Paso total • HH, MF, MM • Junta OR doble en FPM • Varias opciones de mando
s.90 NPT short	-40 / +170°C 40 bar 1/4”- 2”	• NPT short threads • Full flow • FF • Double FPM O-ring • Various handle options	• Kurze NPT Gewinde • Voller Durchgang • IG/IG • 2 O-Ringe in FPM • Verschiedene Handgriff-Optionen	• Filetage court NPT • Débit intégral • FF • Joint OR double en FPM • Diverses options de poignées	• Roscas cortas NPT • Paso total • HH • Junta OR doble en FPM • Varias opciones de mando

BONOMI INDUSTRIES (formerly Rubinetterie Utensilerie Bonomi srl), is a manufacturer of shut-off brass valves and actuators with focus on industrial, MRO, OEM and automotive applications. A family owned company that has grown globally by continuously studying market requirements and exceeding customer needs. Great emphasis is put on quality: ISO 9001:2015 and PED compliance are guaranteed by well-known organizations and many major international manufacturers rely on **BONOMI INDUSTRIES**. We offer a verified package of Q.A. services, use state of the art technology and perform two 100% seal tests on our valves. Efficiency and automation are major factors that lead **BONOMI INDUSTRIES** investments and competitiveness. Human skills and commitment to the company's global target receive primary attention by our management. Our products are designed with long life and reliability criteria and our engineering department continues to work on improvements and new solutions that include many options and accessories. Our sales people give highest consideration to any enquiry, and are happy to receive comments or questions for special application or OEM products.

BONOMI INDUSTRIES (ursprünglich Rubinetterie Utensilerie Bonomi srl), ist ein Hersteller von Messingkugelhähne und Stellantrieben mit Fokus in der Industrie, Automotive, MRO- und OEM Branche. Ein Familienunternehmen, das im Laufe der Zeit, durch die kontinuierliche Recherche der Marktanforderungen sowie durch die Erfüllung der Kundenbedürfnisse, fortlaufend gewachsen ist. Große Aufmerksamkeit auf Qualität ist einer unserer Schwerpunkte: die ISO 9001:2015 und PED-Zulassungen wurden von bekanntesten Organisationen gewährt und viele internationale Hersteller vertrauen **BONOMI INDUSTRIES**. Wir bieten ein überprüftes Paket von Q.A. Dienstleistungen, state-of-the-art Technologien werden verwendet und alle Produkten werden zweimal 100% auf Dichtheit geprüft. Effizienz und Automation sind die Hauptfaktoren für die **BONOMI INDUSTRIES** Investitionen und Konkurrenzfähigkeit. Die Mitarbeiter und die globale Ziele haben die höchste Priorität seitens unseres Management. Unsere Produkte sind für lange Lebensdauer und höchste Zuverlässigkeit ausgebildet. Unsere F&E-Abteilung arbeitet ständig über Optimierungen und neue Lösungen, die auch viele Optionen und Zubehöre enthalten. Unser Vertrieb bearbeitet jede Anfrage mit höchster Aufmerksamkeit; wir freuen uns, Kommentare oder Fragen für spezielle Anwendungen oder OEM-Produkte zu erhalten.

BONOMI INDUSTRIES (anciennement Rubinetterie Utensilerie Bonomi srl), est une société spécialisée dans la production de vannes à boisseau sphérique et actionneurs en laiton pour les applications industrielles, MRO, OEM et Automotive. Une entreprise familiale qui s'est développée dans le monde entier et se distingue par une étude de marché continue et une satisfaction totale des besoins des clients. Un soin particulier est dévoué à la qualité: les conformités aux normes ISO 9001 :2015 et PED sont garanties et certifiées par des organisations renommées et nombreux producteurs internationaux font confiance à **BONOMI INDUSTRIES**. Nous offrons un service de qualité, nous utilisons une technologie de pointe et nous effectuons un double essai d'étanchéité sur le 100% de nos vannes. L'efficacité et l'automation sont au cœur des investissements et de la compétitivité de **BONOMI INDUSTRIES**. La professionnalité du personnel et son engagement aux objectifs globaux de la société retiennent la plus grande attention de la Direction de **BONOMI INDUSTRIES**. Nos produits sont projetés pour une longue durée et avec des critères de fiabilité; notre Service Recherche et Développement travaille constamment à des améliorations et solutions nouvelles qui incluent plusieurs options et accessoires. Notre équipe de vente donne la plus grande considération à toutes les consultations et est heureux de recevoir des commentaires ou des questions concernant des applications spéciales ou des produits « OEM ».

BONOMI INDUSTRIES (anteriormente Rubinetterie Utensilerie Bonomi srl), es una empresa especializada en la producción de válvulas de bola en latón y actuadores para aplicaciónes industriales, MRO, OEM e industria automotriz. Una empresa familiar que ha crecido a nivel mundial y que se distingue por el continuo estudio del mercado y la total satifacción de las necesidaded del cliente. Se presta especial atención a la calidad: el cumplimiento de las normas ISO 9001: 2015 y PED están garantizados y certificados por organizaciones de renombre y muchos productores internacionales confían en **BONOMI INDUSTRIES**. Ofrecemos un servicio de calidad, utilizamos tecnología de punta y realizamos doble prueba de sellado al 100% de nuestras válvulas. Eficiencia y automatización son el centro de las inversiones y la competitividad de **BONOMI INDUSTRIES**. La profesionalidad del personal y su compromiso con los objetivos generales de la empresa son de fundamental importancia para la Dirección de **BONOMI INDUSTRIES**. Nuestros productos están diseñados con criterios de larga duración y confiabilidad; Nuestro departamento de I+D trabaja constantemente en nuevas soluciones que aumenten el abanico de opciones y la gama de accesorios ya existentes. Nuestro equipo de ventas da la máxima consideración a todas las consultas y se complace en recibir comentarios o preguntas sobre aplicaciones especiales o productos "OEM".

ALL RIGHTS RESERVED | COPYRIGHT© BONOMI INDUSTRIES 2023

BONOMI INDUSTRIES endeavors to provide comprehensive information about the installation, maintenance and operation of its products. For more details or clarification, please contact us.
BONOMI INDUSTRIES reserves the right to change or modify product design, construction, specifications, materials or the information herein without prior notice and without incurring any obligation to make such changes and modifications on products previously or subsequently sold. Content of this document is proprietary to **BONOMI INDUSTRIES** and it may not be copied in part or in whole without prior written authorization. Recommendations on application design and material selection are based on available technical data and are offered as suggestions only. Each user should make his/her own tests to determine the suitability for his/her own particular use. **BONOMI INDUSTRIES** gives no express or implied warranties concerning the form, fit, or function of a product in any application. **BONOMI INDUSTRIES** does not accept liability for errors or omissions. Any undated reference to a code or standard shall be interpreted as referring to the latest edition. **BONOMI INDUSTRIES**, ***RUB*** and triangles, are all registered trademarks of **BONOMI INDUSTRIES**. Other logos or trademarks are property of respective owners.

For complete disclaimer: www.bonomiindustries.com/valves-technical-data/download

BONOMI INDUSTRIES

Via Padana Superiore, 29, 25080 Mazzano (BS) - Italy
Tel: (+39) 030 212441 - sales@rubvalves.com
www.bonomiindustries.com

RuB Inc.
Shakopee, MN - USA
www.rubinc.com

RuB kk
Tokyo - Japan
www.rubkk.jp

XMK015.04 - 07/2023